M18

KARTA MIESZKANIA

POWIERZCHNIA: 40,59 m²

2.19 Salon z aneksem kuchennym 26,46 m²

2.20 Sypialnia 9,33 m²

2.21 Łazienka 4,80 m²

Pow. balkonu 9,41 m²

I PIĘTRO

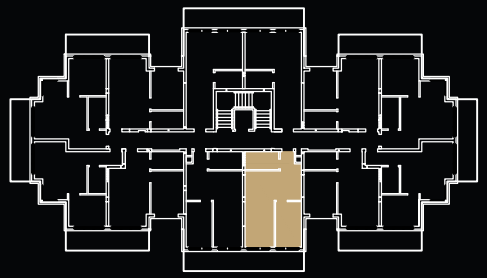

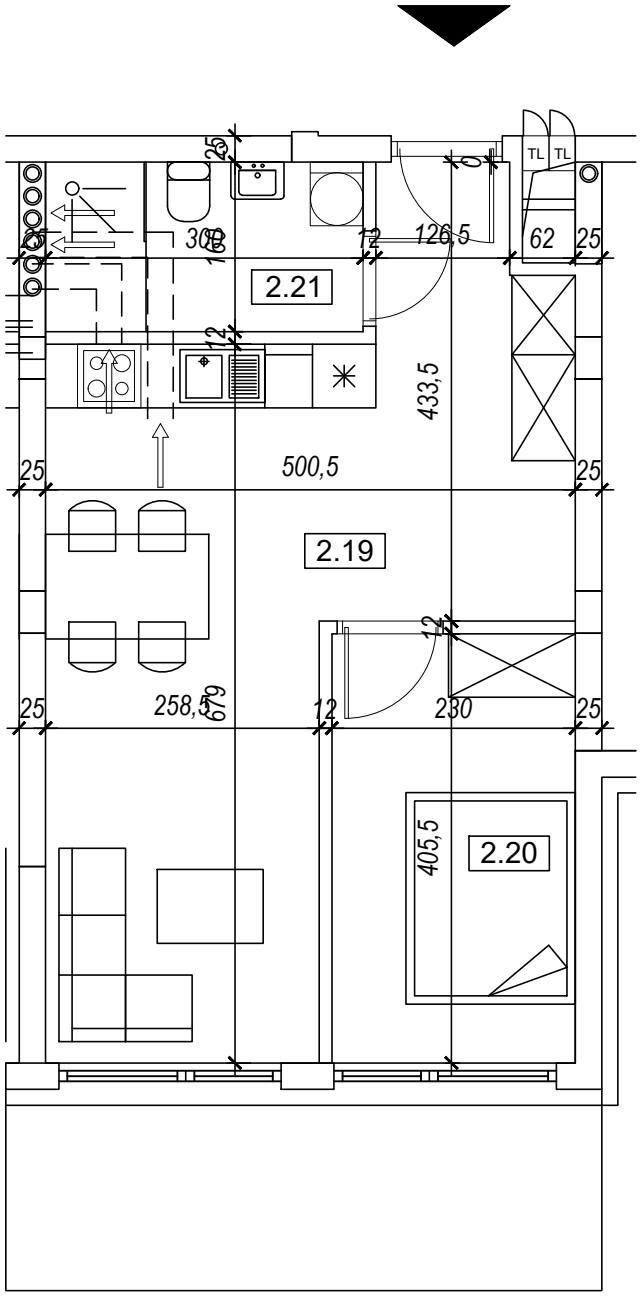

LEGENDA:

25 Ściana konstrukcyjna

12 Ściana działowa

BLACK MOUNTAIN
RESIDENCE

NINIEJSZA KARTA JEST WYŁĄCZNIE INFORMACJĄ HANDLOWĄ I NIE STANOWI OFERTY W MYŚL ART. 66, § 1 KODEKSU CYWILNEGO.